PT

Manual de instruções

Estrutura WC versão standard Prevista Dry

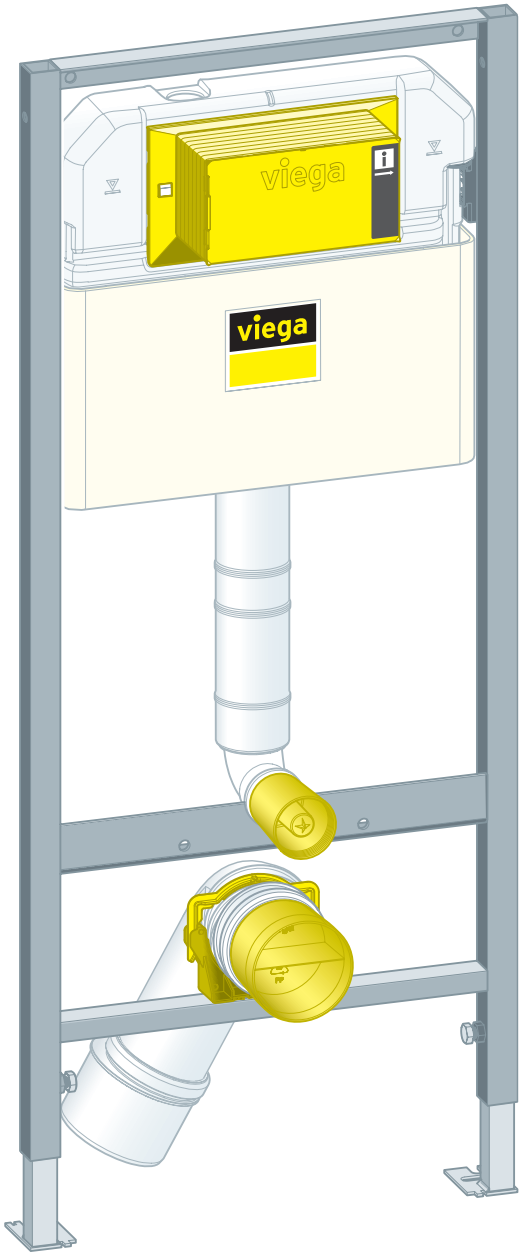

para placas de acionamento para WC para Prevista

Modelo	**Ano de fabrico (a partir de)**
8524	09/2018

Índice

1 **Sobre este manual de instruções** 3

1.1 Grupos alvo 3
1.2 Identificação das indicações 3
1.3 Indicação relativa à atual versão de idioma 4

2 **Informação sobre o produto** 5

2.1 Normas e regulamentos 5
2.2 Utilização adequada 5
2.2.1 Áreas de aplicação 5

2.3 Descrição do produto 5
2.3.1 Vista geral 5
2.3.2 Componentes compatíveis 6
2.3.3 Dados técnicos 7

3 **Manuseamento** 8

3.1 Informações de montagem 8
3.1.1 Condições de montagem 8
3.1.2 Medidas de montagem 9

3.2 Montagem 9
3.2.1 Montar a estrutura WC 9
3.2.2 Ligar o autoclismo de encastrar 13
3.2.3 Montar a curva de descarga 16
3.2.4 Ajustar e revestir a estrutura WC 17
3.2.5 Ajustar o volume de descarga 18

3.3 Limpeza e manutenção 20
3.4 Eliminação 20

1 Sobre este manual de instruções

Este documento está sujeito a direitos de proteção, para mais informações visite *viega.com/legal*.

1.1 Grupos alvo

As informações contidas neste manual destinam-se aos seguintes grupos de pessoas:

- Funcionários especializados em sistemas sanitários e de aquecimento ou pessoal devidamente instruído
- Construtores

A montagem, instalação e, eventualmente, manutenção deste produto não são permitidas a pessoas que não possuam a formação ou qualificação referida anteriormente. Esta restrição não se aplica a possíveis indicações relativas à operação.

A montagem dos produtos Viega tem de ser feita em conformidade com as regras técnicas geralmente reconhecidas e com os manuais de instruções da Viega.

1.2 Identificação das indicações

Os textos de indicação e advertência são separados do restante texto e estão identificados por meio de pictogramas correspondentes.

PERIGO!
Adverte sobre possíveis ferimentos mortais.

ATENÇÃO!
Adverte sobre possíveis ferimentos graves.

CUIDADO!
Adverte sobre possíveis ferimentos.

AVISO!
Adverte sobre possíveis danos materiais.

Indicações e dicas adicionais.

1.3 Indicação relativa à atual versão de idioma

Este manual de instruções contém informações importantes sobre o produto e a seleção do sistema, montagem e colocação em funcionamento, bem como sobre a utilização correta e, se necessário, sobre medidas de manutenção. Estas informações sobre os produtos, as respetivas propriedades e técnicas de aplicação baseiam-se nas normas atualmente em vigor na Europa (p. ex. EN) e/ou na Alemanha (p. ex. DIN/DVGW).

O texto contém algumas passagens que podem fazer referência a disposições técnicas em vigor na Europa/Alemanha. Estas disposições são válidas como recomendações para outros países, caso não existam requisitos nacionais correspondentes. As leis, normas, disposições, padrões e outras disposições técnicas nacionais relevantes sobrepõem-se às normativas alemãs/europeias contidas neste manual: as informações aqui reproduzidas não têm caráter vinculativo para outros países e regiões e devem, tal como já foi mencionado, ser consideradas como uma sugestão.

2 Informação sobre o produto

2.1 Normas e regulamentos

As seguintes normas e regulamentos são válidos para a Alemanha ou Europa. As disposições nacionais encontram-se no respetivo site do país em *viega.pt/normas*.

Regulamentos da secção: áreas de aplicação/condições de montagem

Âmbito de aplicação/indicação	Regulamento aplicável para a Alemanha
Paredes de alvenaria adequadas	EN 1996-1-1
Paredes de betão adequadas	DIN 1045
Estruturas de parede adequadas	DIN 18183

2.2 Utilização adequada

2.2.1 Áreas de aplicação

A estrutura WC Prevista Dry é indicada para a montagem em construções em parede e estruturas de parede de acordo com os regulamentos na secção *«Regulamentos da secção: áreas de aplicação/condições de montagem» na página 5*.

2.3 Descrição do produto

2.3.1 Vista geral

A estrutura WC vem equipada da seguinte forma:

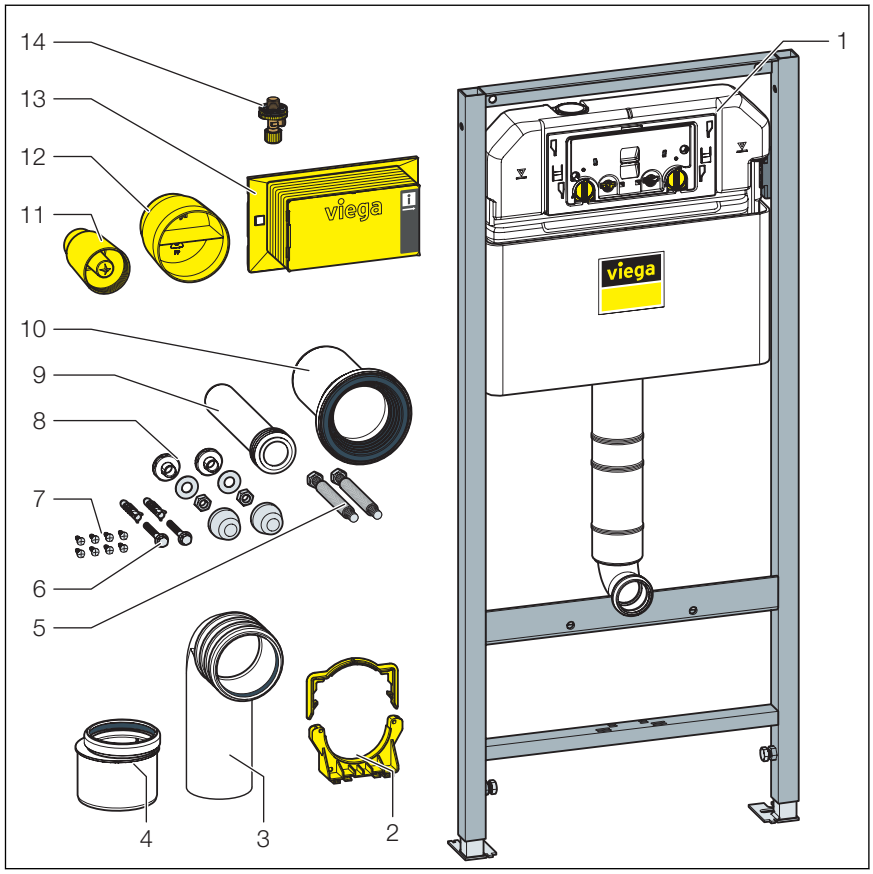

Fig. 1: Componentes

1 Autoclismo de encastrar 3H
2 Suporte para curva de descarga
3 Curva de descarga
4 Peça de redução
5 Hastes roscadas para fixação do sanitário (medida 180 mm)
6 Parafusos e buchas para fixação no pavimento
7 Parafusos para fixação na estrutura de parede
8 Conjunto de montagem para cerâmica para WC
9 Tubo de lavagem
10 Bocal de ligação ao WC com vedante labial
11 Tampão de proteção para curva de lavagem
12 Tampão de proteção para curva de descarga DN90
13 Cobertura da conduta de inspeção
14 Válvula de esquadria

2.3.2 Componentes compatíveis

A estrutura WC é compatível com todas as cerâmicas para WC correntes, mesmo em caso de grande saliência (para mobilidade reduzida).

A estrutura WC pode ser ampliada com os seguintes componentes compatíveis:

- Estrutura de fixação Prevista Dry
- Conjunto de fixação modelo 8180.73

- Conjunto de fixação modelo 8173
- Ligação para conjunto de acessórios eletrónicos modelo 8655.11

➡ Montar os componentes de acordo com o respetivo manual de instruções.

2.3.3 Dados técnicos

Volume de descarga

Volume de descarga pequeno	Ajuste de fábrica	aprox. 3 l
	Faixa de ajuste	aprox. 2–4 l
Volume de descarga grande	Ajuste de fábrica	aprox. 6 l
	Faixa de ajuste	aprox. 3,5–7,5 l

Pressão da água

Pressão mín. da água	15 kPa (0,15 bar)
Pressão máx. da água	1000 kPa (10 bar)

3 Manuseamento

3.1 Informações de montagem

3.1.1 Condições de montagem

Paredes adequadas

- Paredes de alvenaria
- Paredes de betão
- Estruturas de parede metálicas

As construções em parede têm de cumprir os regulamentos da secção *«Regulamentos da secção: áreas de aplicação/condições de montagem» na página 5*.

A estrutura WC só pode ser montada em superfícies de parede planas.

Altura de construção

No que respeita à altura de construção deverá ser observada a altura marcada do rebordo superior do pavimento pronto.

Profundidade de montagem

A profundidade de montagem é de 200 mm, no máximo.

Cerâmica para WC

A estrutura WC só pode ser utilizada em combinação com WCs de parede (medida de fixação 180 mm).

Ligação de água

A estrutura WC tem uma ligação de água de R½ polegada.

AVISO!
Para a ligação de água utilizar sempre o conjunto de mangueiras recentemente fornecido. Não utilizar conjuntos de mangueiras antigos.

Variante de acionamento

A estrutura WC pode ser ampliada por um acionamento de descarga à distância ou um acionamento elétrico, assim como por placas de acionamento sensitive. Os cabos para estas variante de acionamento elétrico devem ser instalados antes do revestimento.

Para preparar o acionamento da descarga à distância é necessário o respetivo tubo vazio.

3.1.2 Medidas de montagem

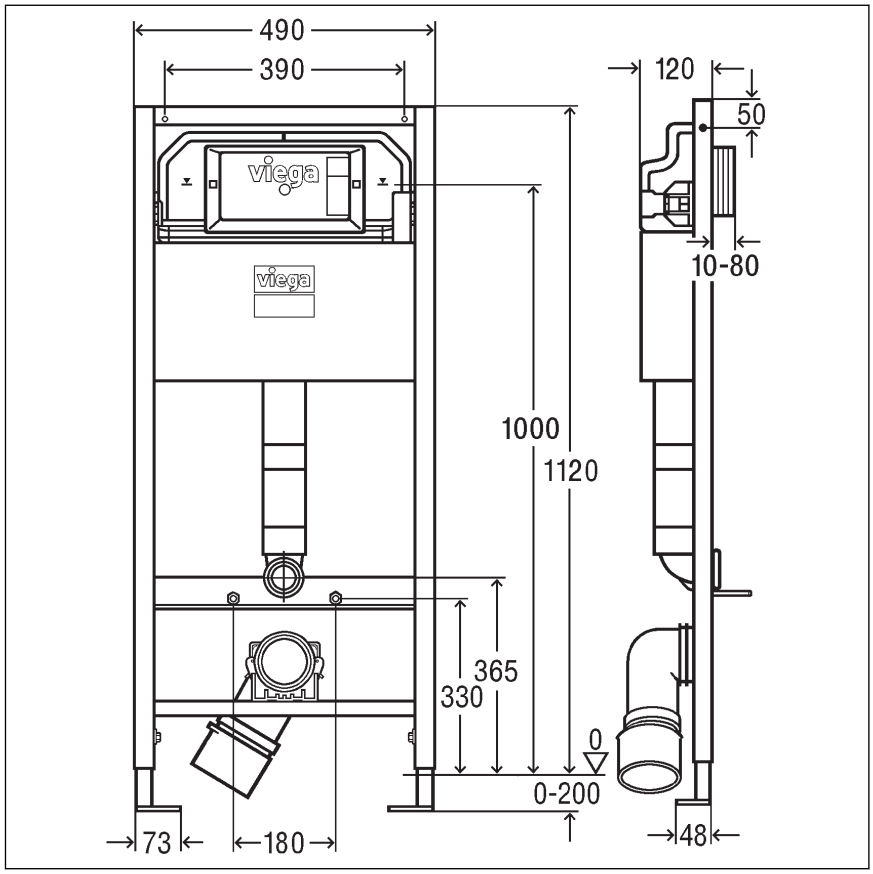

Fig. 2: Desenho cotado

3.2 Montagem

3.2.1 Montar a estrutura WC

Paredes de alvenaria e de betão

Para a montagem de várias estruturas WC com uma distância > 500 mm, a Viega recomenda o uso de uma base intermédia Prevista Dry (modelo 8570.48). Respeite o manual de instruções da base intermédia na montagem.

Montagem na parede de alvenaria

A Viega recomenda a montagem do conjunto de fixação (modelo 8180.73).

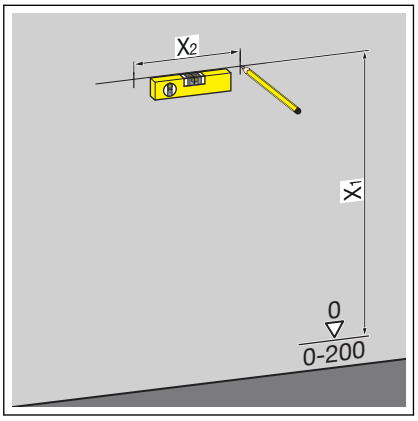

- Determinar e marcar os pontos de fixação.
  - X1: 1100 mm
  - X2: 390 mm

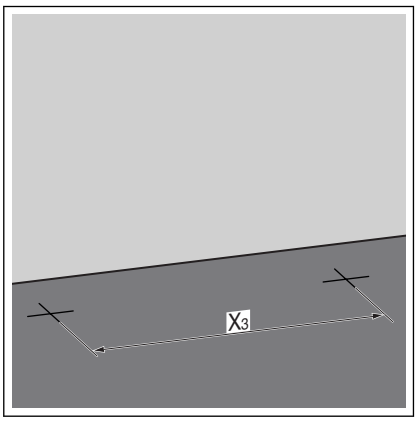

- Determinar e marcar os pontos de fixação no pavimento.
  - X3: 405 mm
- Abrir os furos.
- Colocar as buchas.

INFO! Montar o conjunto de fixação (modelo 8180.73) de acordo com o respetivo manual de instruções.

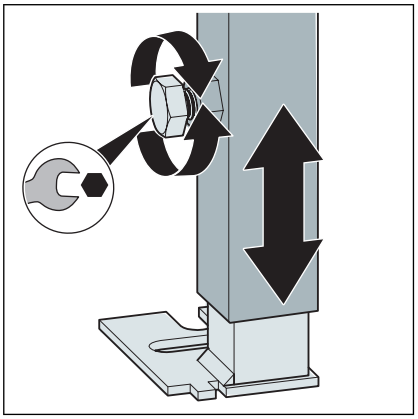

- Soltar os pés da estrutura com uma chave de bocas.

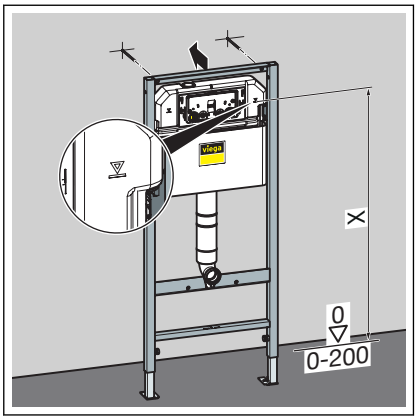

- Ajustar a altura de construção da estrutura após a identificação do rebordo superior do pavimento pronto no local de montagem.
  - X: 1000 mm
- Aparafusar os pés da estrutura com uma chave de bocas.

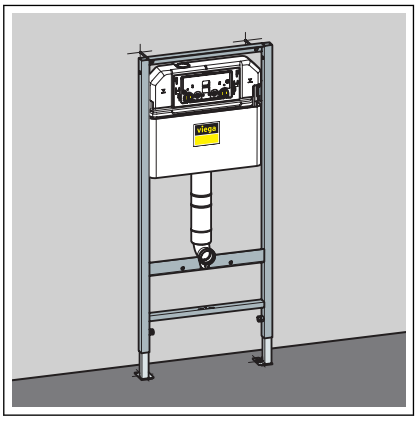

- A estrutura está fixada à parede.

Montagem na estrutura de parede metálica

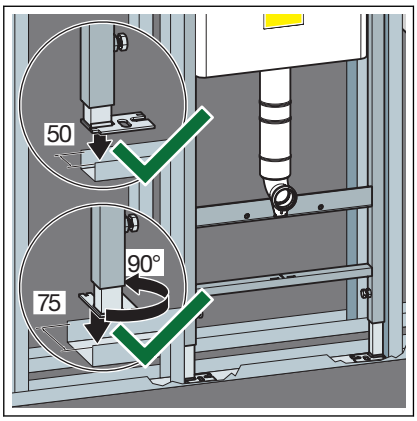

- Posicionar a estrutura sobre a calha do pavimento.
- Se necessário, mudar a profundidade do pé de 50 mm (pré-montagem) para 75 mm.
- Soltar e remover as placas dos pés.
- Rodar as placas dos pés 90°.
- Aparafusar os pés à estrutura de parede.

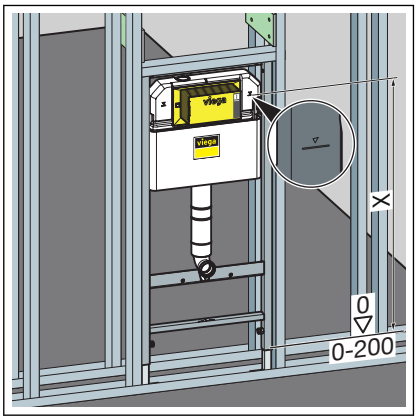

- Ajustar a altura de construção da estrutura após a identificação do rebordo superior do pavimento pronto no local de montagem.
  - X: 1000 mm

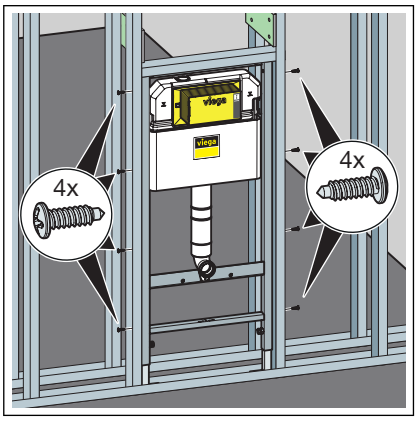

- Fixar a estrutura na estrutura de parede com os parafusos fornecidos.

3.2.2 Ligar o autoclismo de encastrar

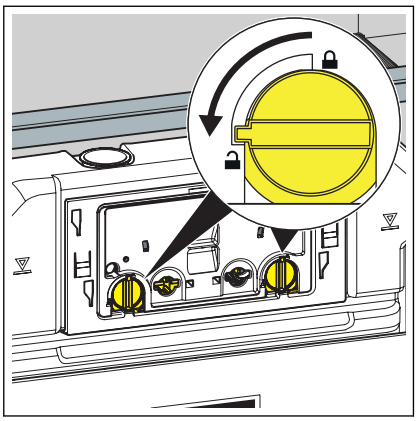

- Rodar o bloqueio da placa de cobertura 90° para a esquerda.

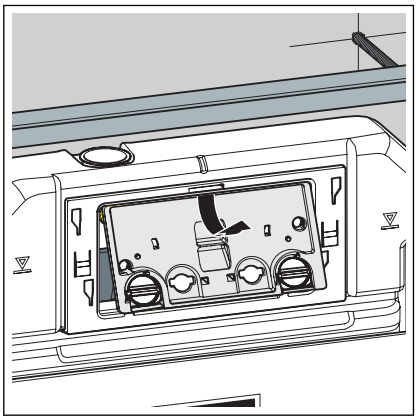

- Remover a placa de cobertura.

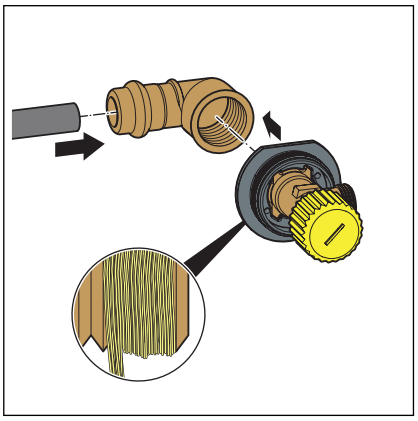

- Encaixar o acessório de prensar na entrada de água.
- Prensar a ligação.
- Vedar os acessórios de roscar da válvula de esquadria.
- Enroscar a válvula de esquadria no lado roscado da peça de conexão.

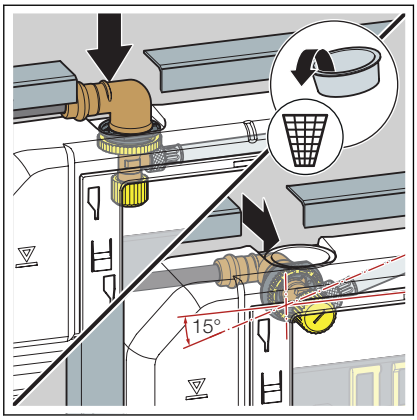

INFO! Com o autoclismo de encastrar 3H, a válvula de esquadria pode ser instalada por cima ou por trás.

- Remover o tampão.
- Inserir a válvula de esquadria no autoclismo.

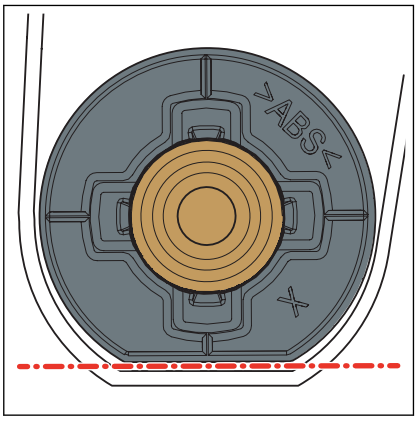

- Remover o tampão.
- Inserir a válvula de esquadria no autoclismo.

INFO! Ter atenção à colocação correta da válvula de esquadria.

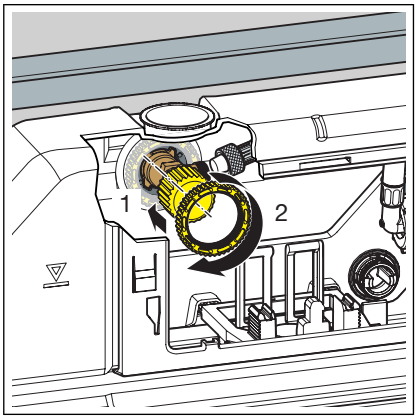

- Aparafusar a válvula de esquadria ao autoclismo por intermédio da contraporca.

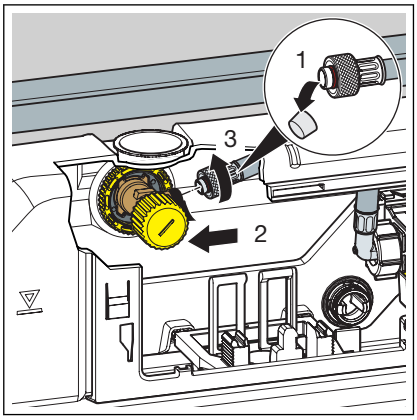

- Retirar o tampão de proteção do tubo de entrada de água.
- Aparafusar manualmente o tubo de entrada de água à válvula de esquadria.

INFO! Caso deva ser montada uma placa de acionamento para WC com acionamento eletrónico de descarga, o volume de descarga pequeno deve ser regulado para 2 litros.

- Se necessário, ajustar o volume de descarga, *Capítulo 3.2.5 «Ajustar o volume de descarga» na página 18*.

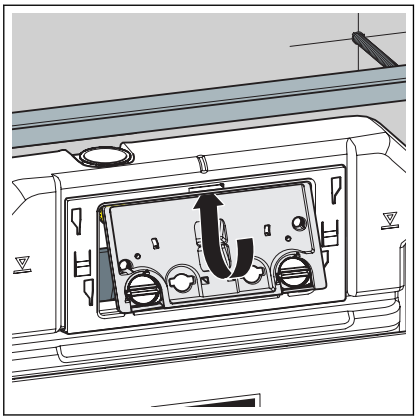

Inserir a placa de cobertura no autoclismo.

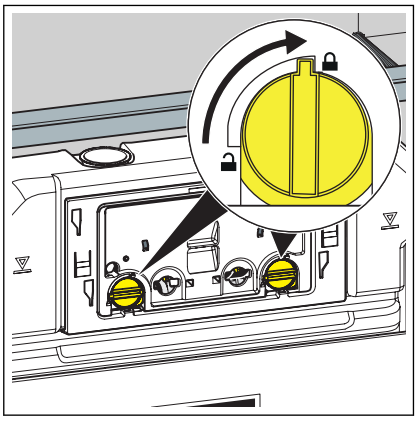

Rodar o bloqueio da placa de cobertura 90° para a direita.

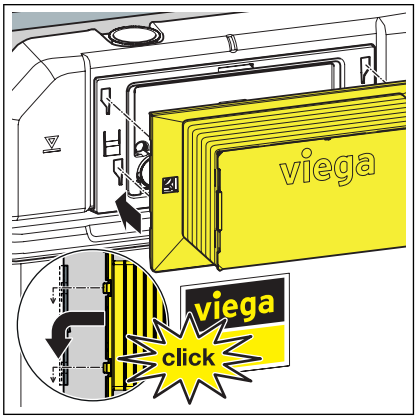

Inserir a guarnição na placa de cobertura.

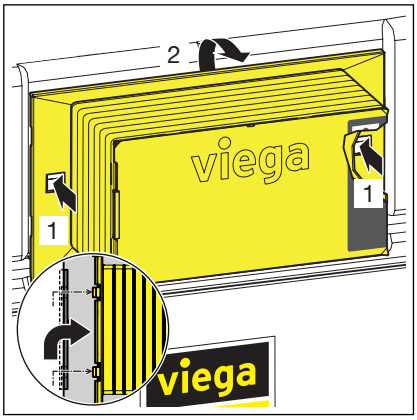

Pressionar para dentro os clipes de fixação laterais para voltar a retirar a guarnição.

3.2.3 Montar a curva de descarga

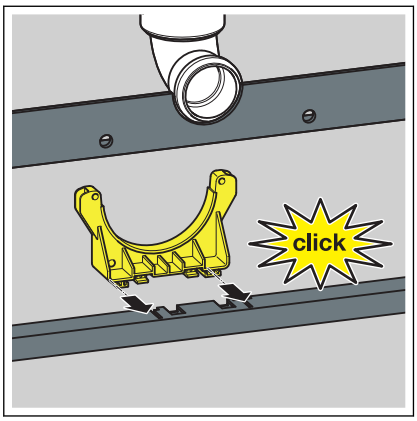

- Inserir o suporte da curva de descarga.

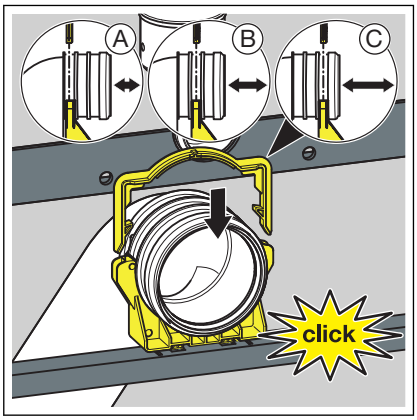

- Inserir a curva de descarga na profundidade pretendida.
- Fixar a curva de descarga com a fixação.

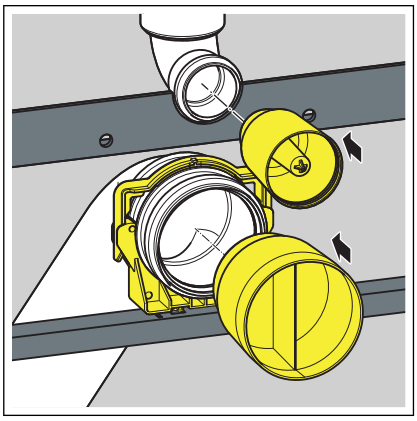

- Encaixar o tampão de proteção da curva de lavagem.
- Encaixar o tampão de proteção da curva de descarga.

3.2.4 Ajustar e revestir a estrutura WC

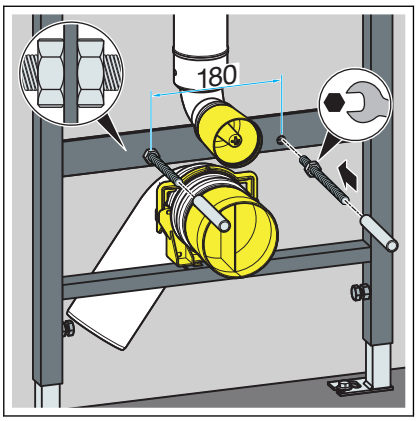

- Enroscar manualmente as hastes roscadas.

  Com medida de 180 mm: fixar as hastes roscadas diante da estrutura com uma porca.

- Deslizar os tampões de proteção sobre as hastes roscadas.

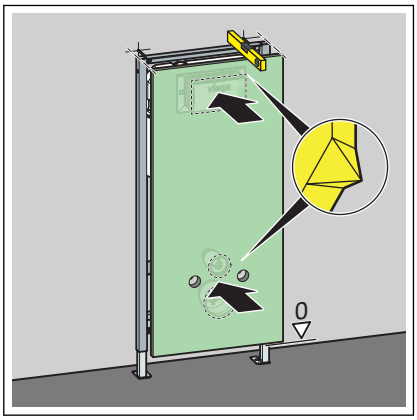

- Com uma leve pressão, puncionar a placa de revestimento de gesso cartonado na conduta de inspeção e na proteção.

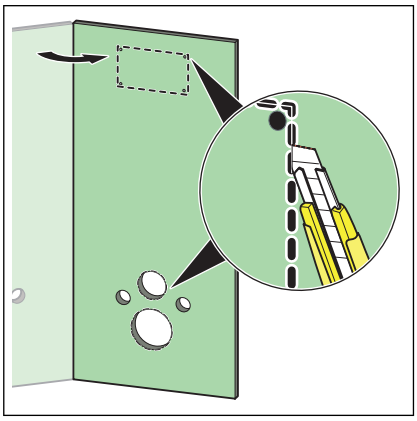

- Recortar as reentrâncias para a proteção, a conduta de inspeção e as hastes roscadas.

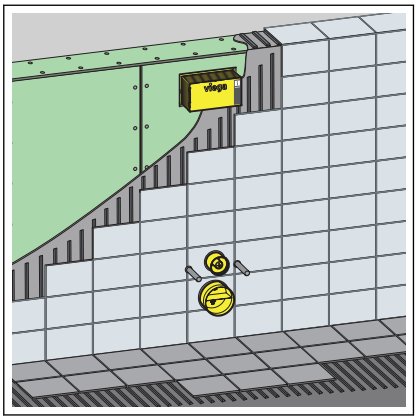

- Revestir a estrutura com placas de revestimento de gesso cartonado adequadas.

3.2.5 Ajustar o volume de descarga

Para um acionamento eletrónico de descarga deve ser regulado o volume de descarga pequeno para 2 litros.

Pré-requisitos:

- O autoclismo de encastrar é de livre acesso.
- A alimentação de água está bloqueada.
- A cerâmica está montada.

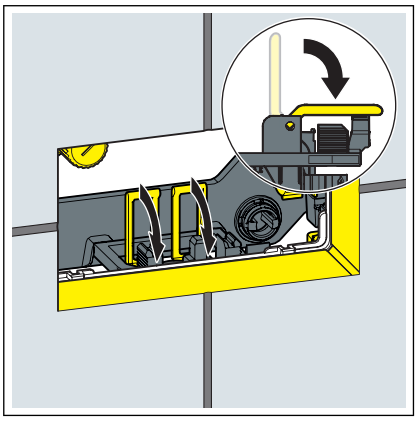

Puxar a aba para a frente.

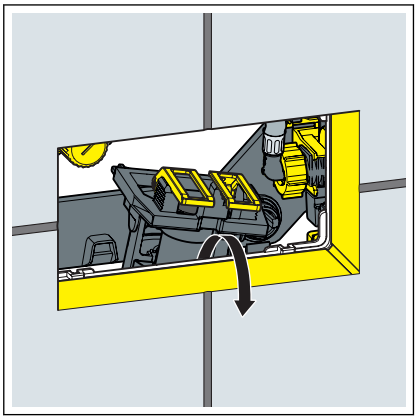

Levantar a válvula de descarga.

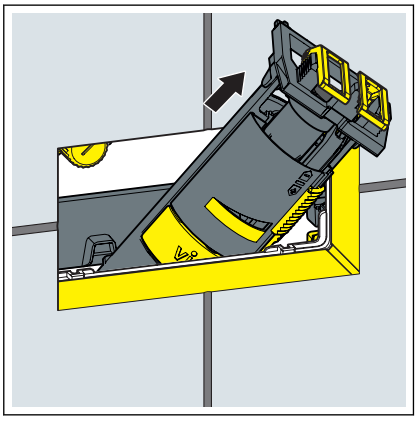

Retirar a válvula de descarga pela abertura de inspeção.

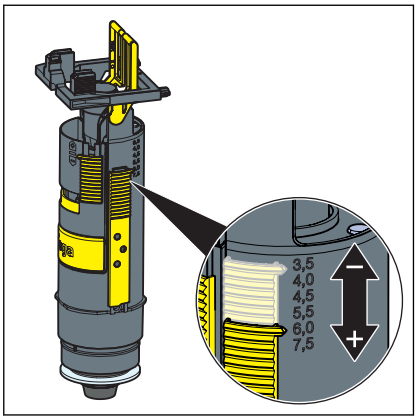

- Ajustar o volume de descarga grande na válvula de descarga.

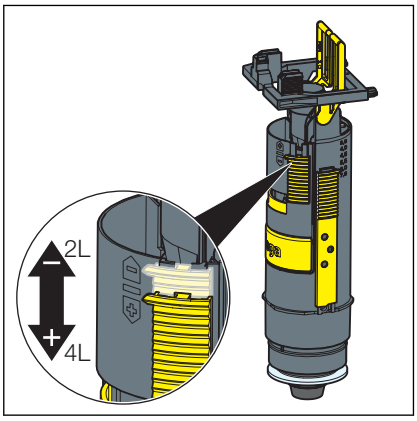

- Ajustar o volume de descarga pequeno na válvula de descarga.

3.3 Limpeza e manutenção

Limpeza e manutenção do autoclismo de encastrar

O autoclismo de encastrar é constantemente sujeito a esforços mecânicos, químicos e físicos. Por conseguinte, é preciso limpar os componentes consoante as necessidades e substituir as vedações das válvulas de descarga e de enchimento.

Nas áreas ou regiões com dureza da água alta em virtude da concentração elevada de sais de cálcio ou magnésio, podem ocorrer depósitos calcários nas válvulas de entrada e de descarga. As válvulas têm de ser substituídas, consoante a dimensão dos depósitos.

3.4 Eliminação

Separar o produto e a embalagem dos mesmos grupos de material (p. ex. papel, metais, sintéticos ou metais não-ferrosos) e eliminá-los de acordo com a legislação nacional válida.

Viega CE GmbH & Co. KG
comercial@viega.pt
viega.pt

PT • 2021-03 • VPN190216