viega

4 015211 770242

Megapress S-trójnik, z SC-Contur, nr wzoru 4318

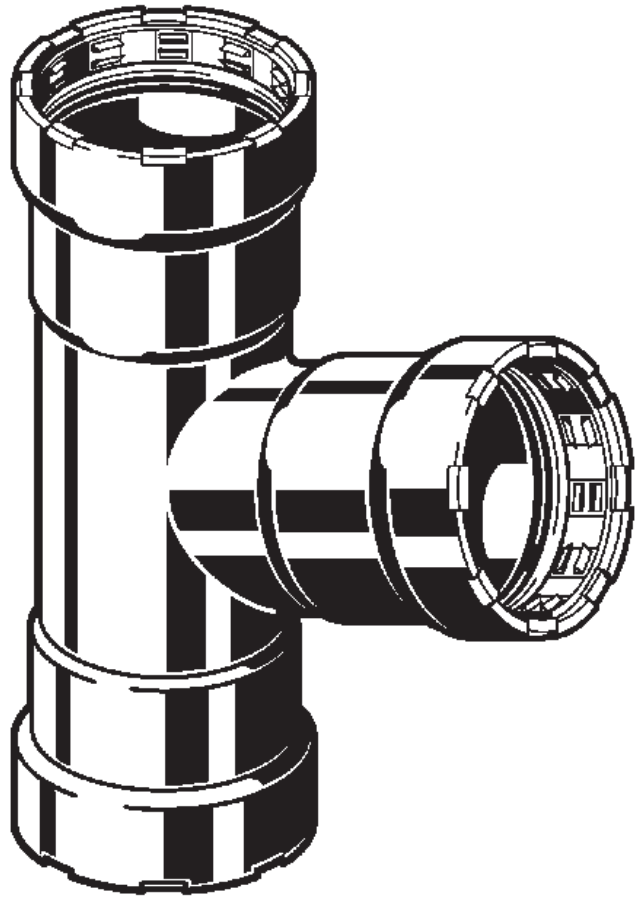

DN	D1	D2	D3
40	1½	½	1½

770 242