viega

4 015211 770150

Megapress S-trójnik, z SC-Contur, nr wzoru 4318

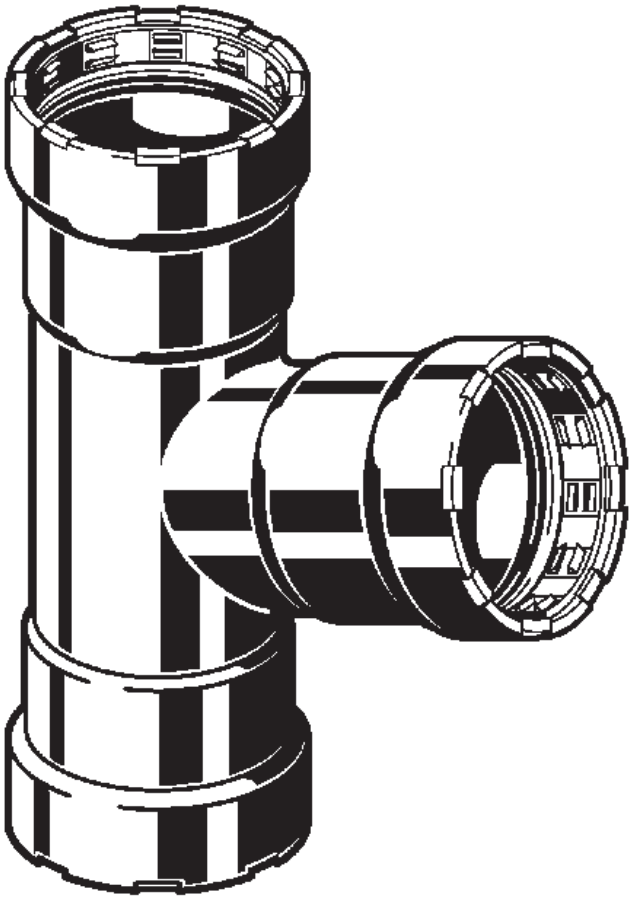

DN	D1	D2	D3
10	3/8	3/8	3/8

770 150