viega

4 015211 704896

Verdelerregelstation

vaste waarde, model 1254.2

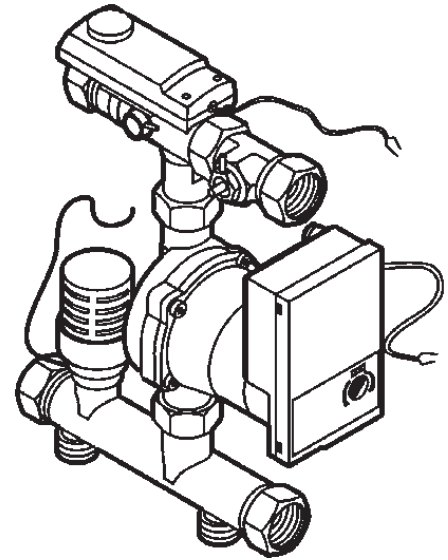

G	RB [°C]
1	20–70

704 896