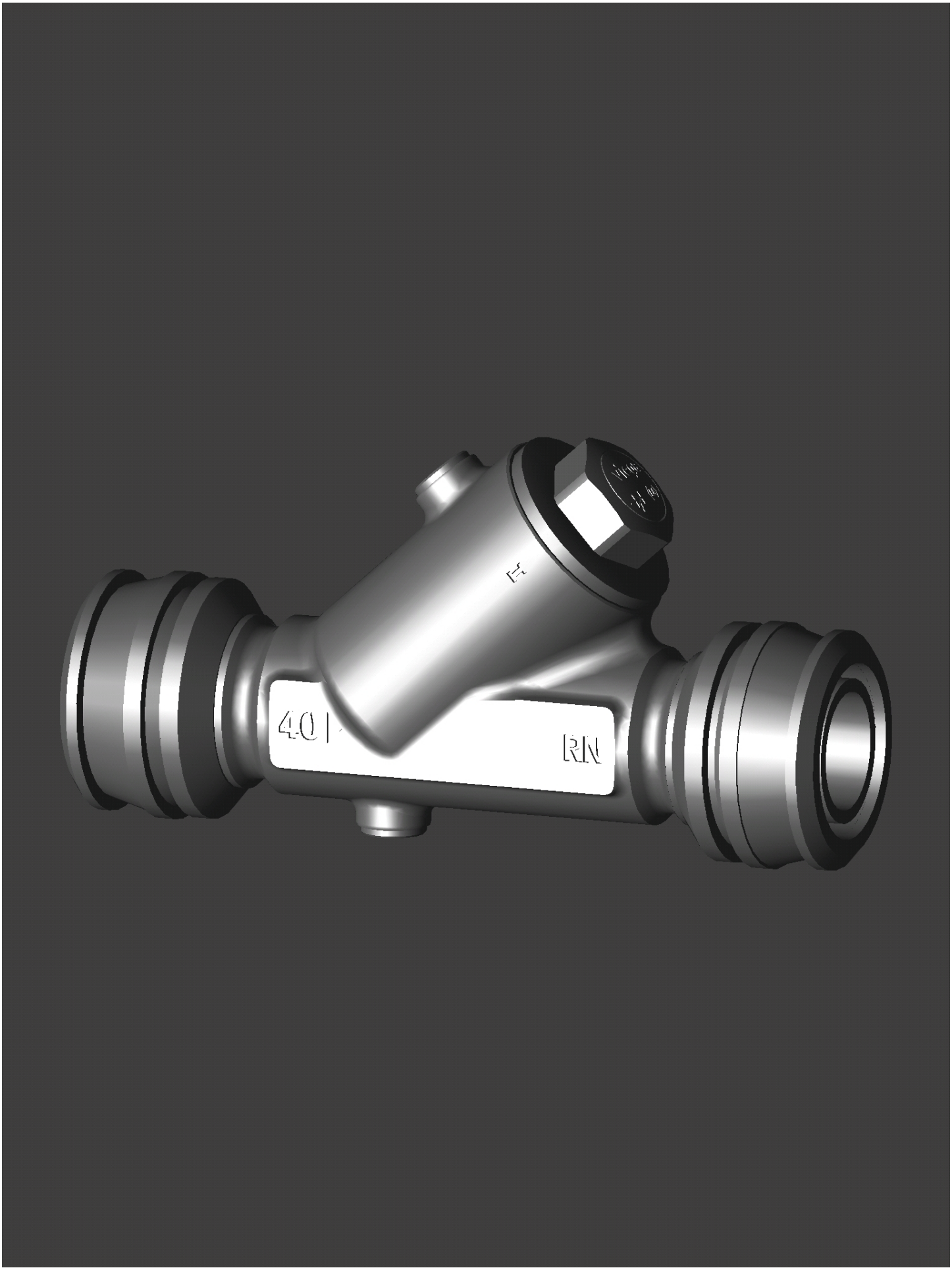

Date: März 07, 2017
Creator: TransMagic