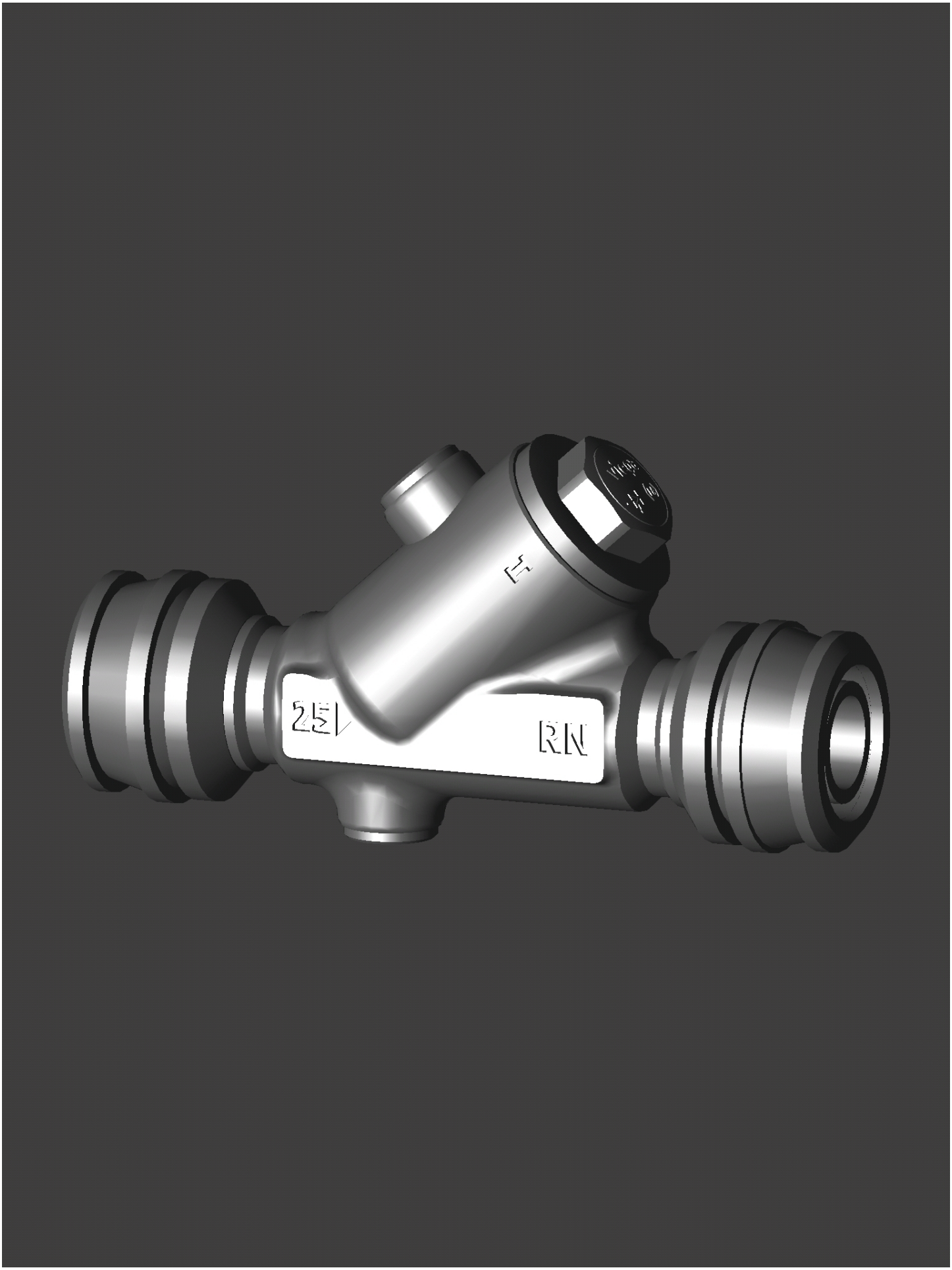

Date: März 06, 2017
Creator: TransMagic