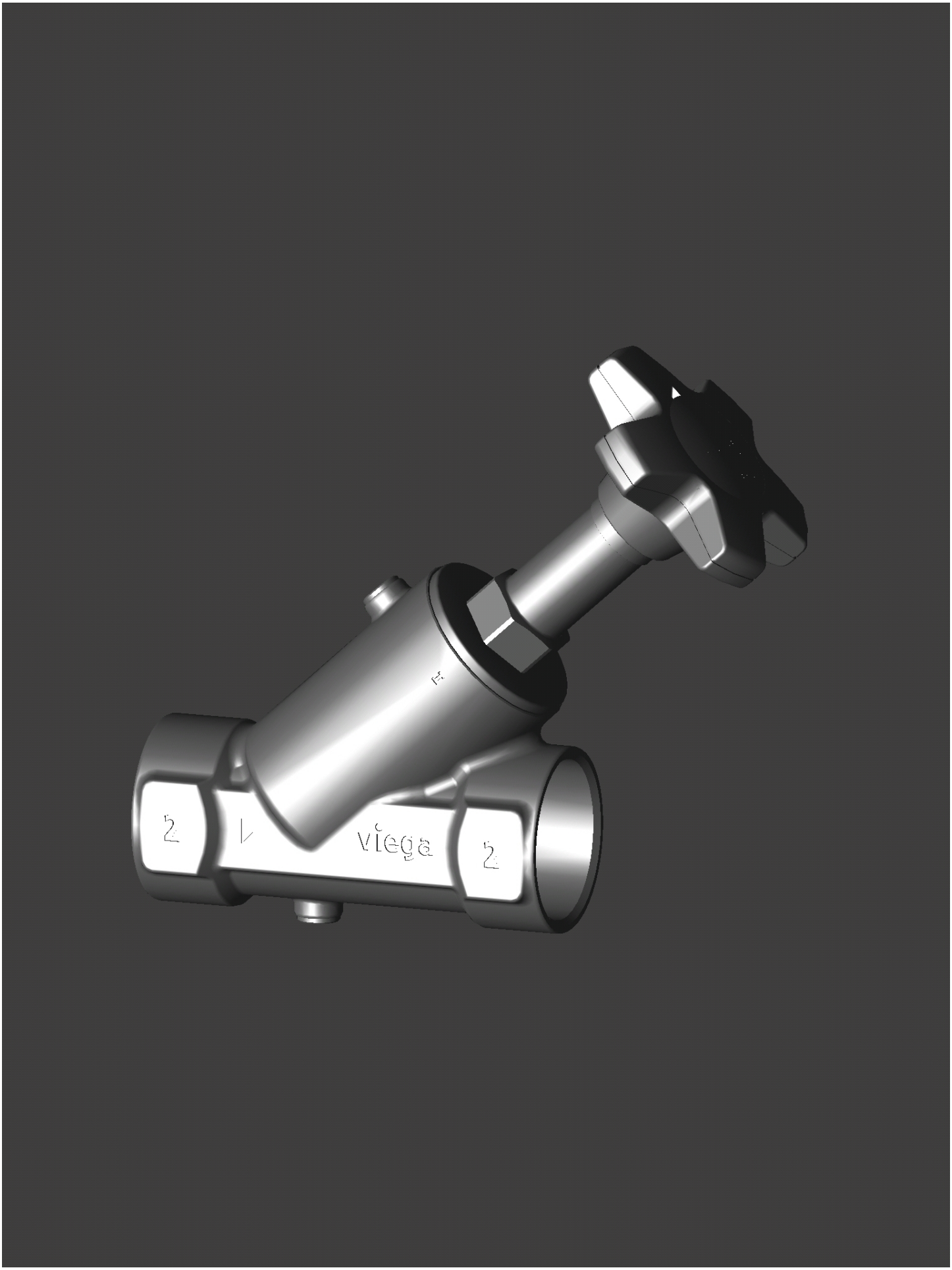

Date: März 02, 2017
Creator: TransMagic