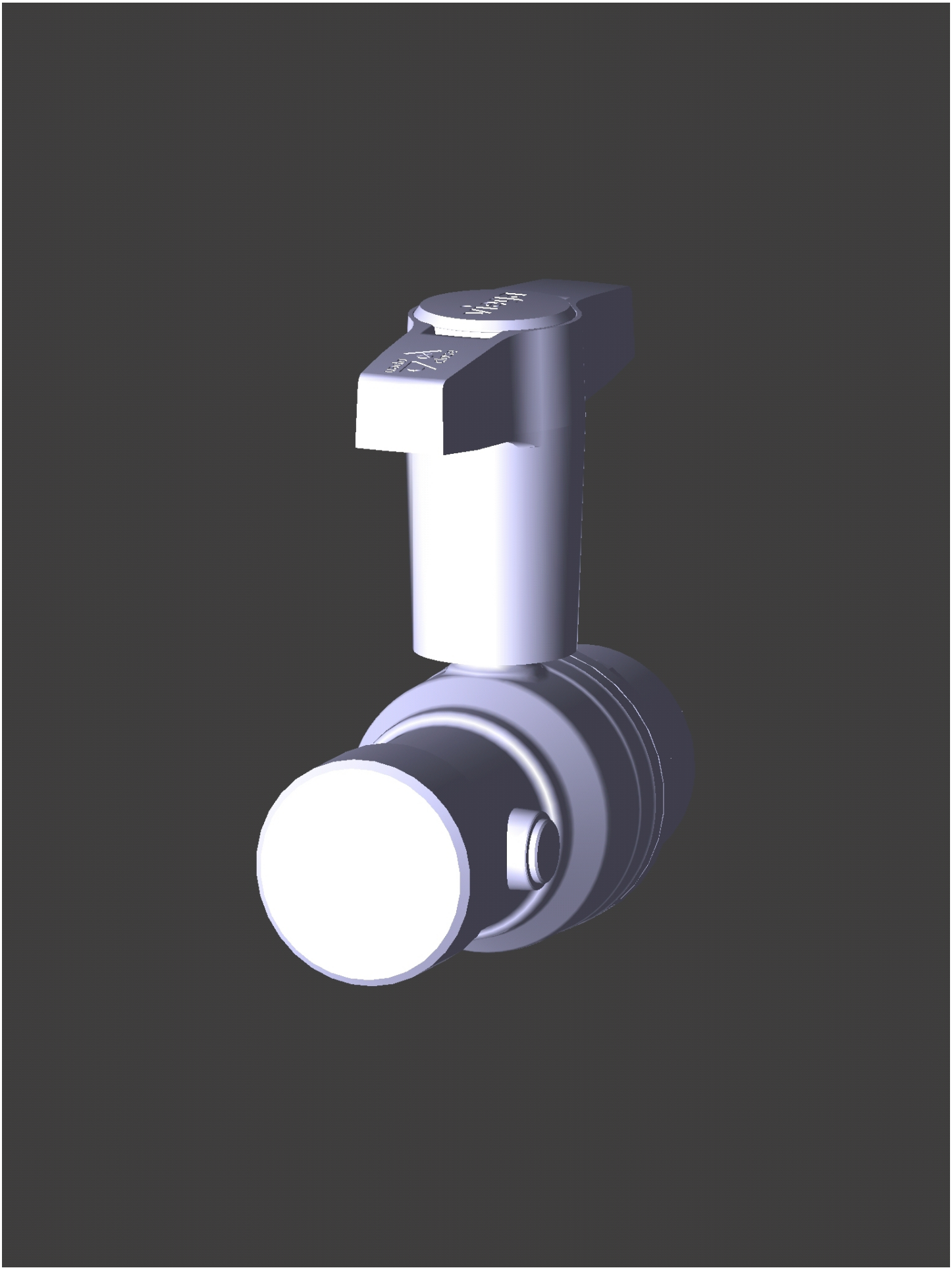

Date: März 27, 2017
Creator: TransMagic