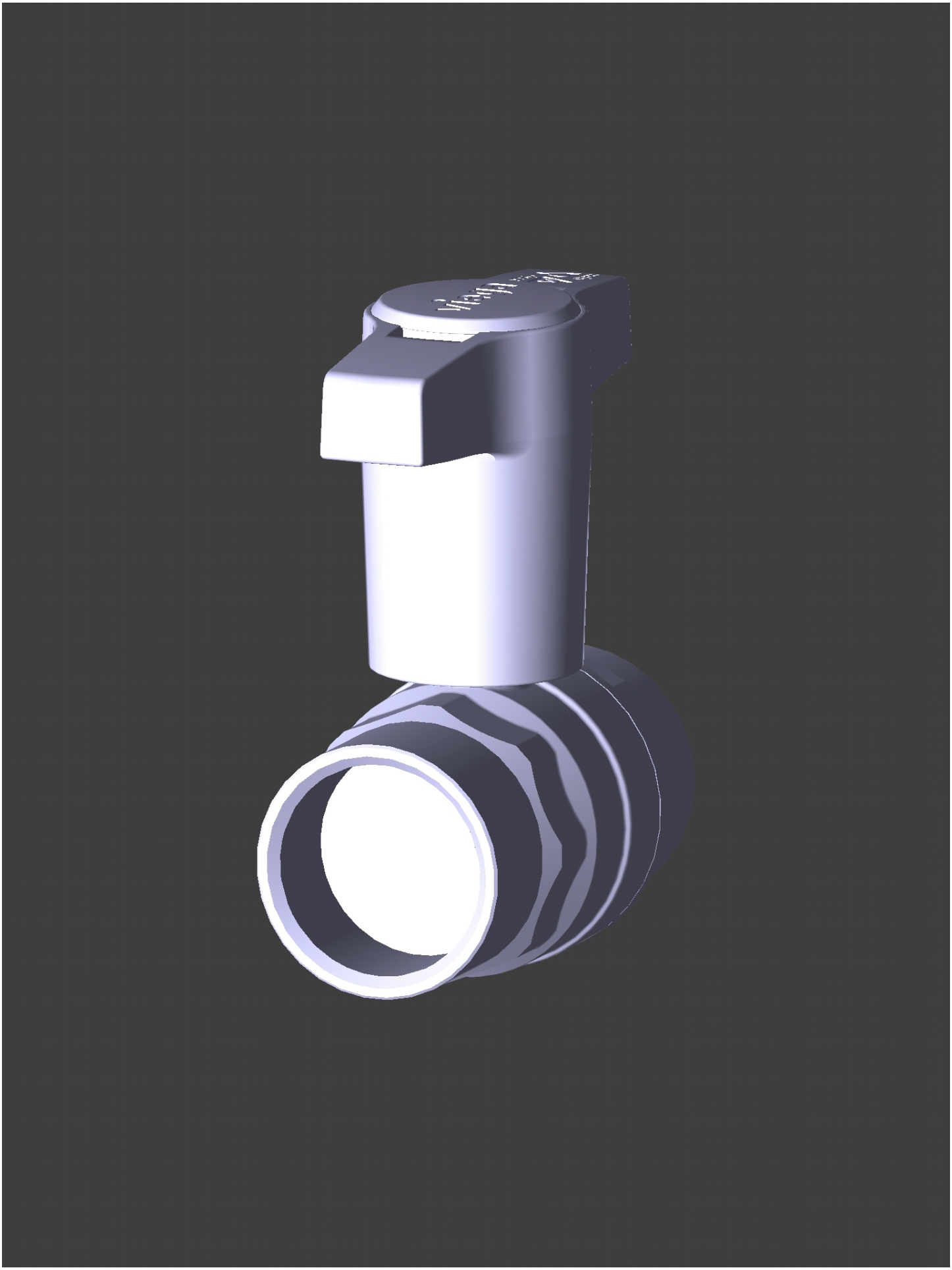

Date: März 17, 2017
Creator: TransMagic