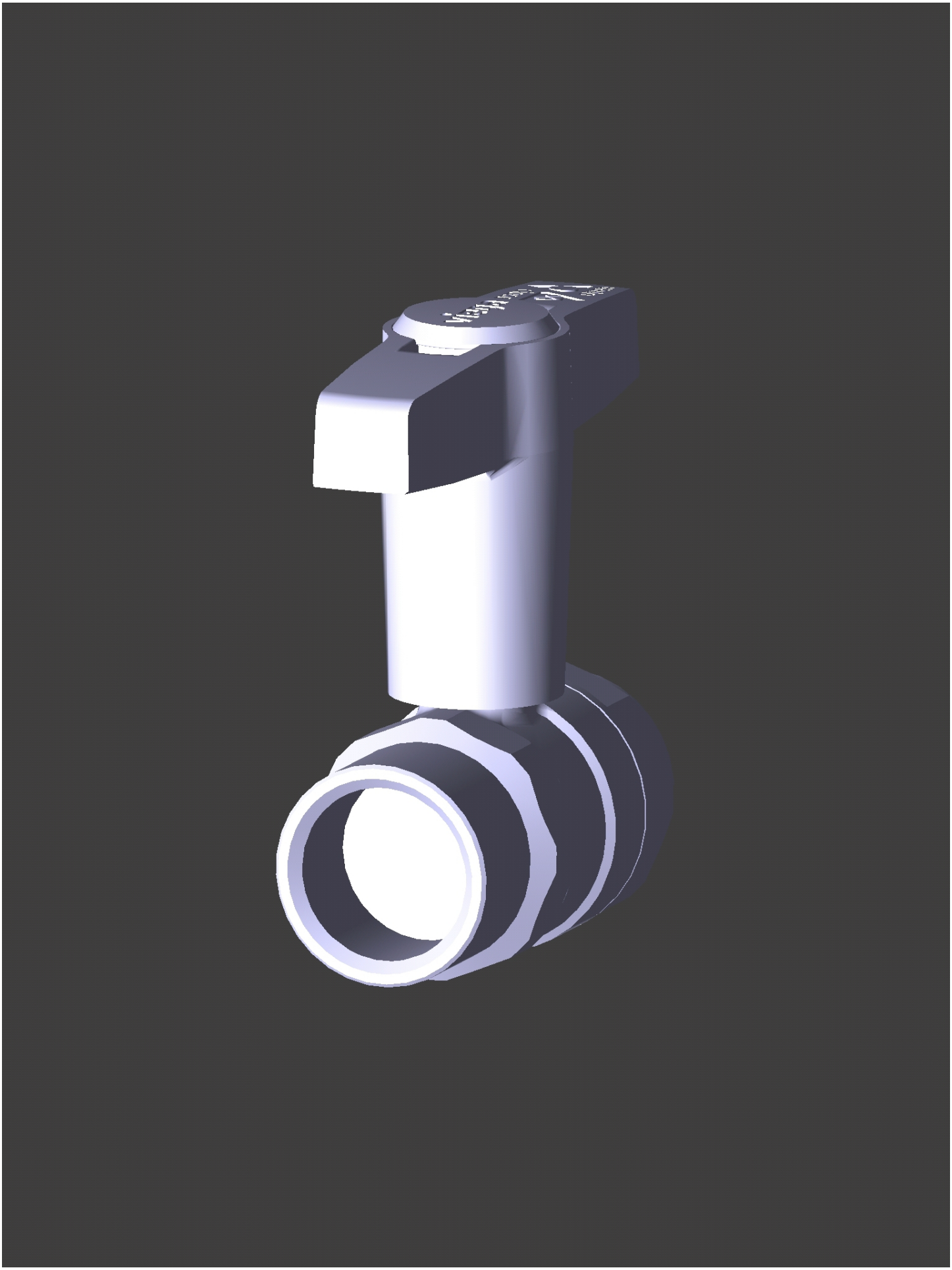

Date: März 20, 2017
Creator: TransMagic