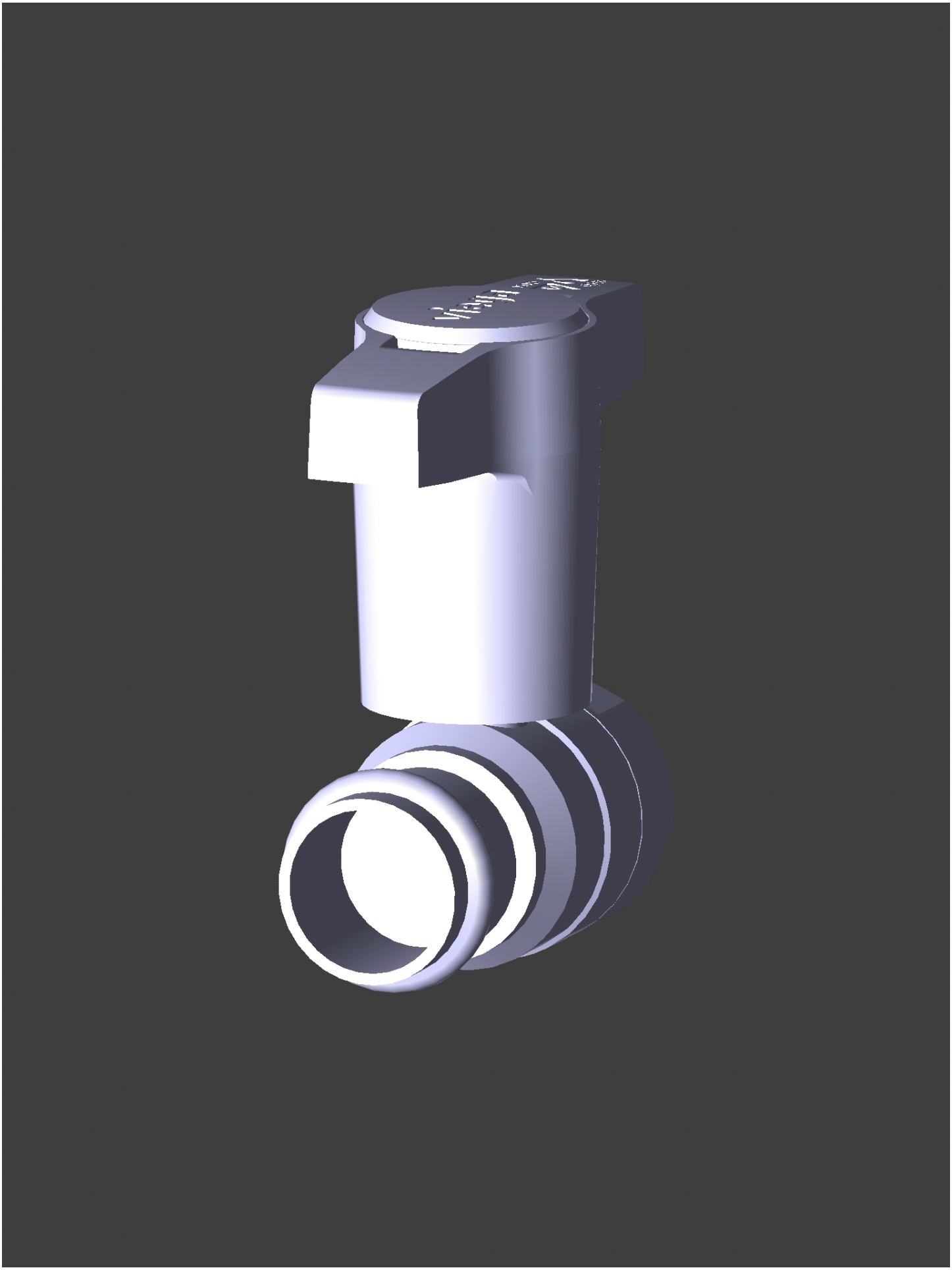

Date: März 23, 2017
Creator: TransMagic