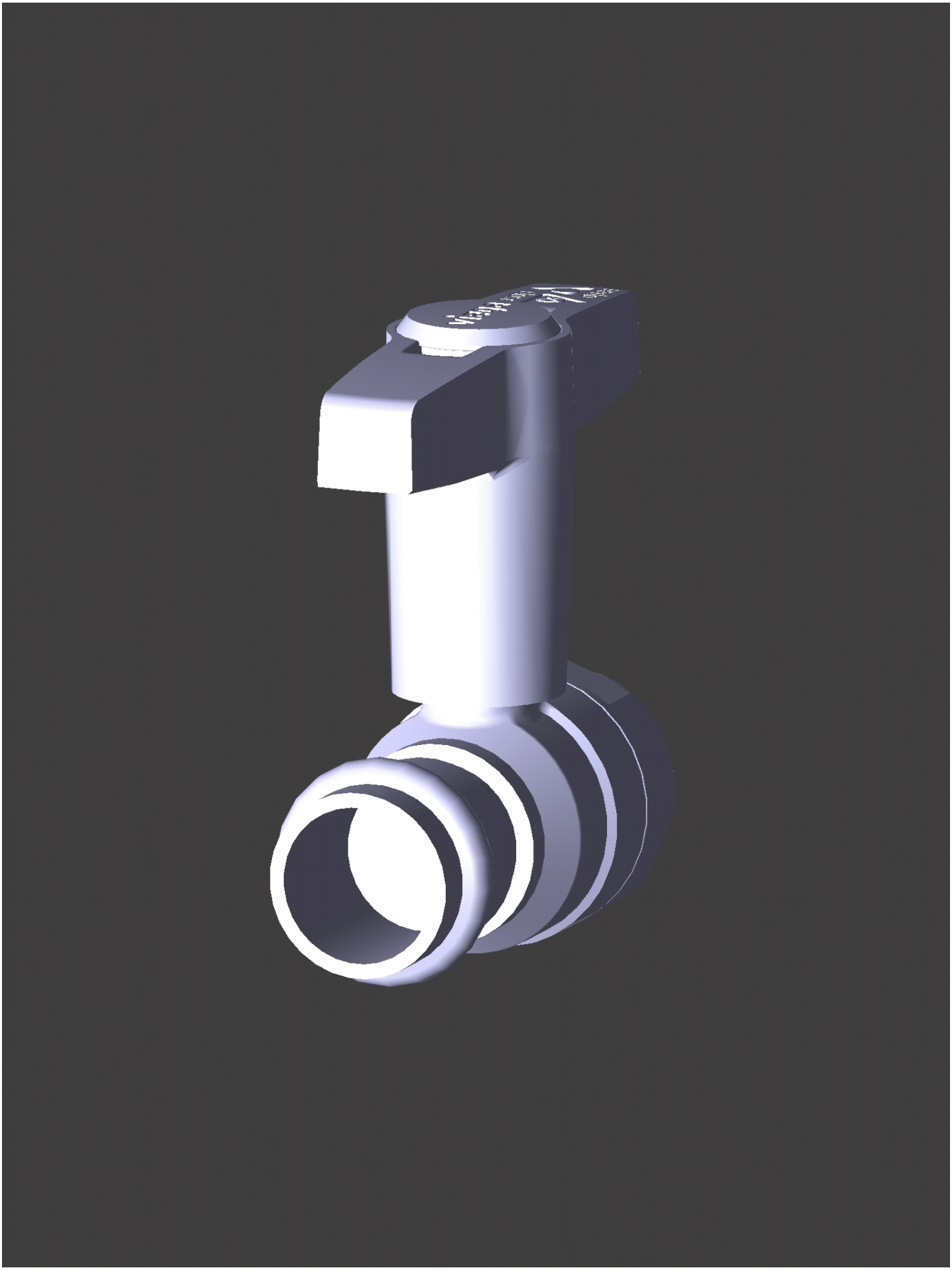

Date: März 22, 2017
Creator: TransMagic