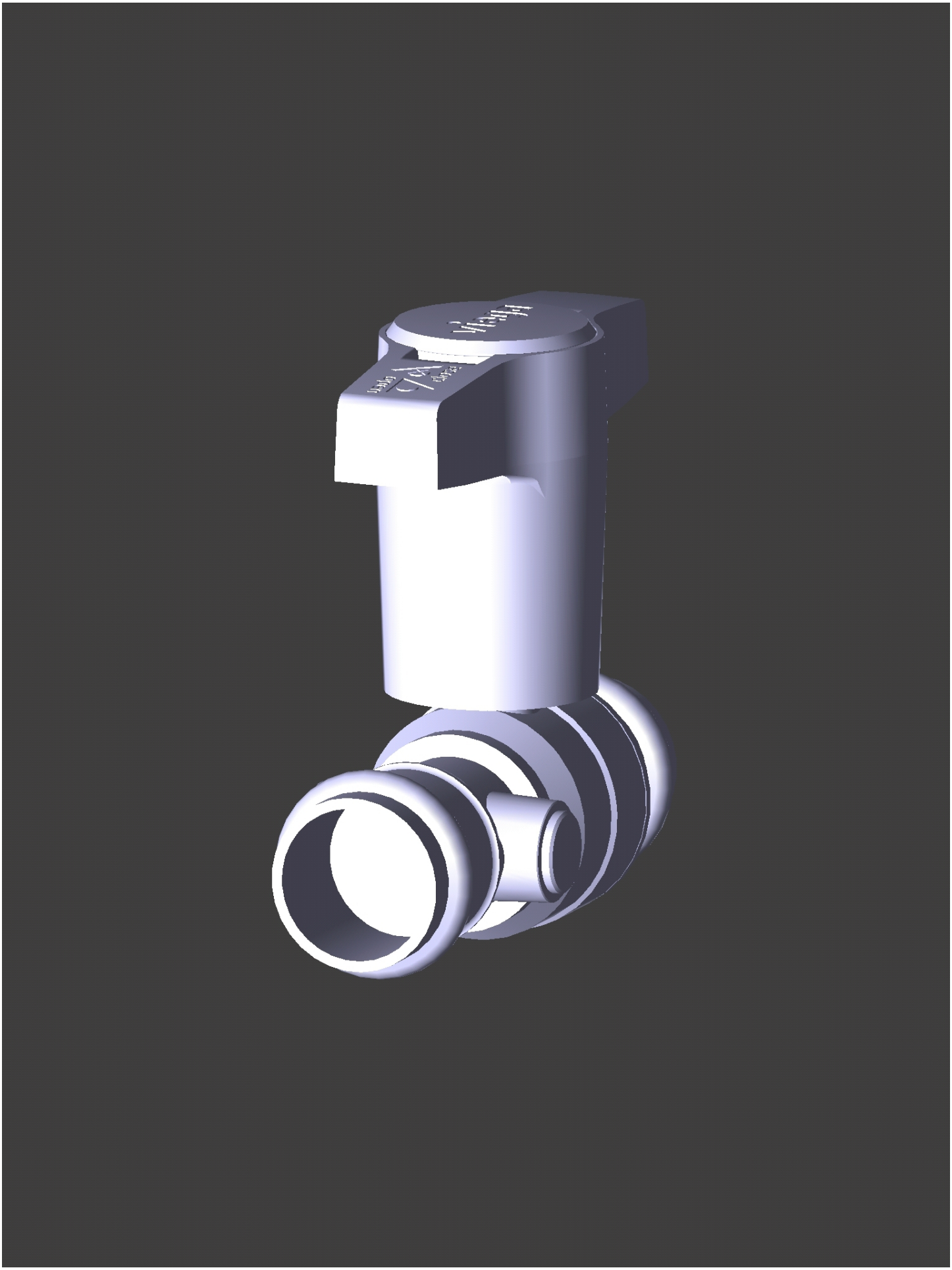

Date: März 21, 2017
Creator: TransMagic