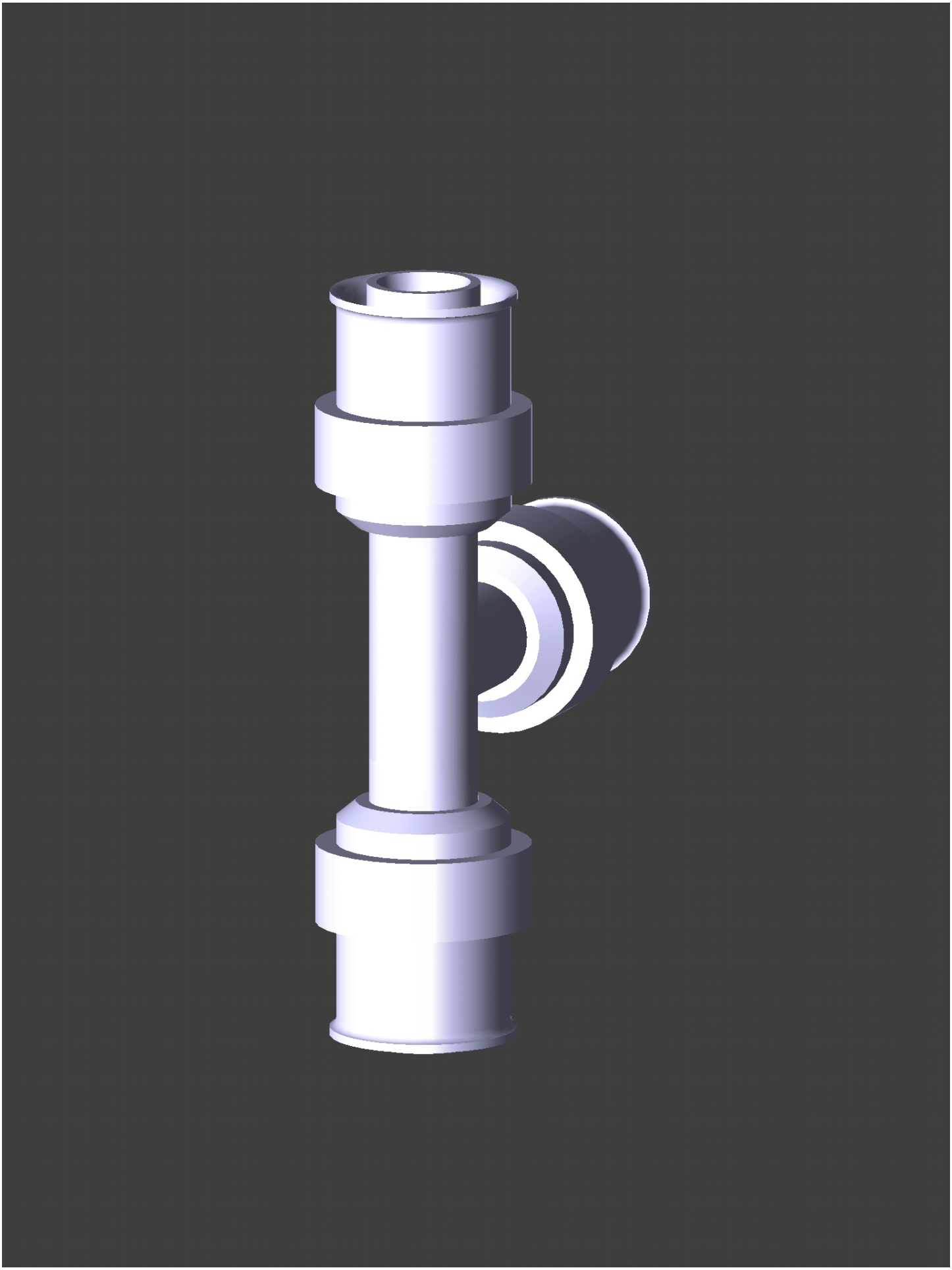

Date: Februar 08, 2017
Creator: TransMagic