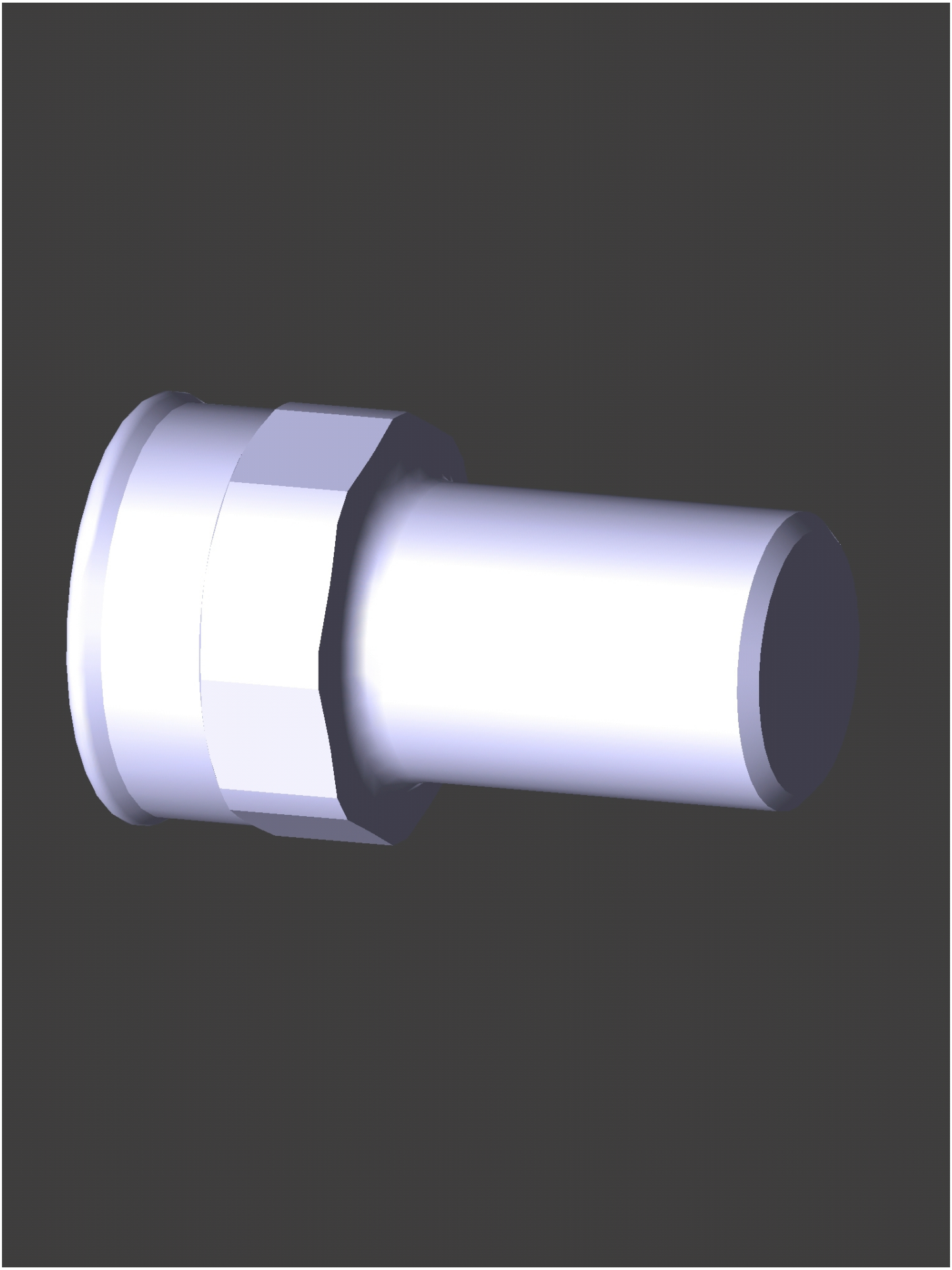

Date: Februar 14, 2017
Creator: TransMagic